5551-T

FLAT FACE, BSP-sisekeere, lekkekindlad

Kood		BSP
5551-T206	Pistik	3/8"
5551-T208	Pistik	1/2"
5551-T212	Pistik	3/4"
5551-T216	Pistik	1"

Kood		BSP
5551-T306	Pesa	3/8"
5551-T308	Pesa	1/2"
5551-T312	Pesa	3/4"
5551-T316	Pesa	1"

5551-02

ISO-7241

Kood		BSP
5551-0204	Pistik	1/4"
5551-0206	Pistik	3/8"
5551-0208	Pistik	1/2"
5551-0212	Pistik	3/4"
5551-0216	Pistik	1"

5551-03

Kood		BSP
5551-0304	Pesa	1/4"
5551-0306	Pesa	3/8"
5551-0308	Pesa	1/2"
5551-0312	Pesa	3/4"
5551-0316	Pesa	1"

5551-P

PUSH PULL-kiirliide, ISO-A

Kood
5551-P308 1/2"

5551-04
Kaitsekork mammale

Kood
5551-0404
5551-0406
5551-0408
5551-0412
5551-0416

5551-05
Kaitsekork papale

Kood
5551-0504
5551-0506
5551-0508
5551-0512
5551-0516

5551-06
O-rõngas

Kood
5551-0604
5551-0606
5551-0608
5551-0612
5551-0616

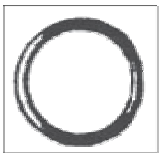

5551-07
Tugirõngas

Kood
5551-0704
5551-0706
5551-0708
5551-0712
5551-0716

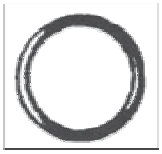

5552-
Tema kiirliited

5552-02
Kiirliide papa

Kood
5552-0204
5552-0206
5552-0208
5552-0212
5552-0216

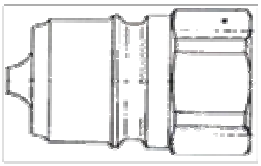

5552-03
Kiirliide mamma

Kood
5552-0304
5552-0306
5552-0308
5552-0312
5552-0316

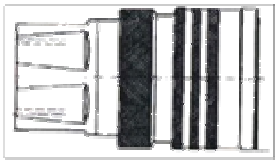

5552-05
Kaitsekork papale

Kood
5552-0504
5552-0506
5552-0508
5552-0512
5552-0516

5552-04
Kaitsekork mammale

Kood
5552-0404
5552-0406
5552-0408
5552-0412
5552-0416

5552-10
Pöörik Tema-liited

Kood	Pööriku SK	Kinnituse SK
5552-1004	1/4"	3/8"
5552-1008	1/2"	3/4"
5552-1012	3/4"	1"
5552-1016	1"	1 1/4"

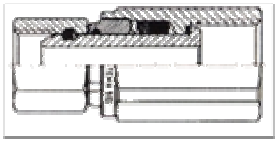

5552-02
TEMA kiirliited rõhuventiiliga:

Kood
5552-02061
5552-02081
5552-02121
5552-02161

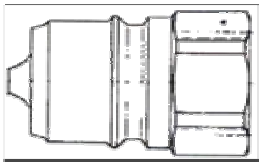

Kood
5552-03061
5552-03081
5552-03121
5552-03161

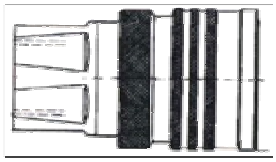

5552-11
Pöörikliited

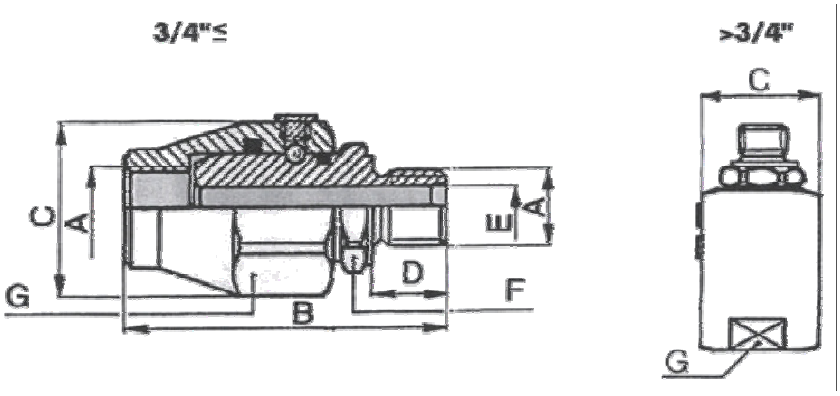

Kood	A	B	C	D	E	F	G	Max surve pöörlemisel Bar	Paigalseisu max surve Bar
5552-1104	1/4"	61	33	11	6,5	19	30	200	400
5552-1106	3/8"	66	37	14	9,0	24	34	200	400
5552-1108	1/2"	70	42	15	12,0	27	36	150	300
5552-1112	3/4"	79	50	19	16,0	34	45	150	300
5552-1116	1"	90	55	21	20,0	41	50	100	300

90° liited

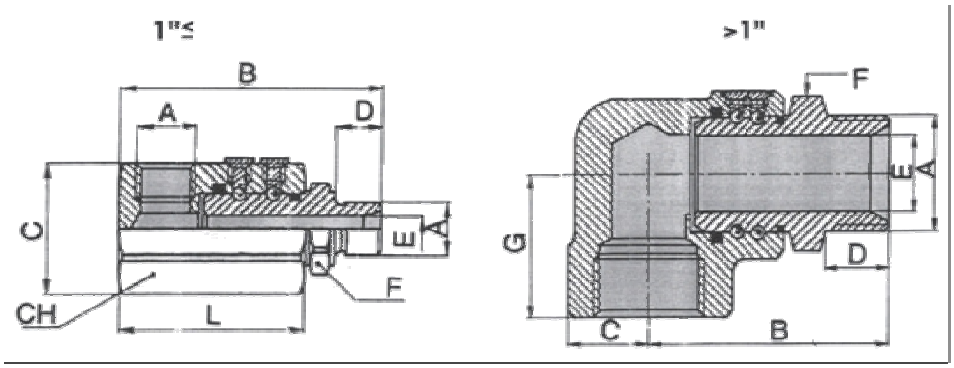

Kood	A	B	C	D	E	F	G	CH	Max surve pöörlemisel Bar	Paigalseisu max surve Bar
5552-1904	1/4"	69	30,5	11	6,5	19	58,0	30	200	400
5552-1906	3/8"	78	41,5	14	9,0	24	63,0	36	200	400
5552-1908	1/2"	86	44,0	15	12,0	27	68,5	38	150	300
5552-1912	3/4"	99	58,0	19	16,0	34	79,0	50	150	300
5552-1916	1"	113	60,0	21	20,0	41	90,0	60	100	300